Machine à broder et à coudre numérique

BROTHER Innov-is XJ1 STELLAIRE

Pour utiliser la machine à coudre et à broder numérique, prévoir au minimum 60 minutes afin de :

1- Lire le manuel d'utilisation du fabriquant.
2- Regarder les vidéos directement sur la machine.
3- Se familiariser avec les menus et les touches de commande.
4- Recevoir un complément d'informations avant de débuter.

1- Lire le manuel du fabriquant.

Le but de cette étape est de se familiariser avec les différentes pièces de la machine de connaître leurs noms et leurs emplacements.

**Le guide format papier est toujours disponible près de la machine.*

Licence **Creative Commons 1.0 universel (CC0 1.0)**

***Le guide numérique complet est disponible à l'adresse ci-dessous.*

https://download.brother.com/welcome/doch101719/882w70_om02fr.pdf

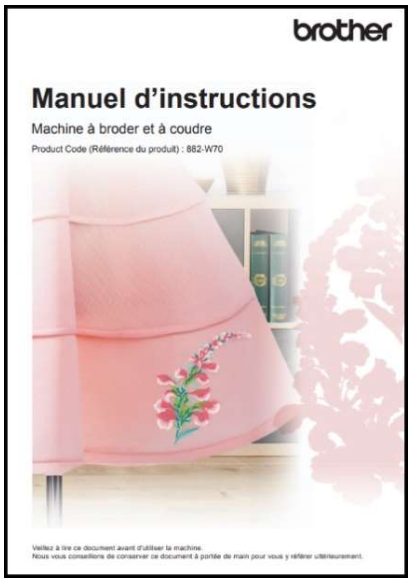

****Le guide de référence rapide est disponible à l'adresse ci-dessous.*

https://download.brother.com/welcome/doch101728/882w70_qg01endefrnlitesru.pdf

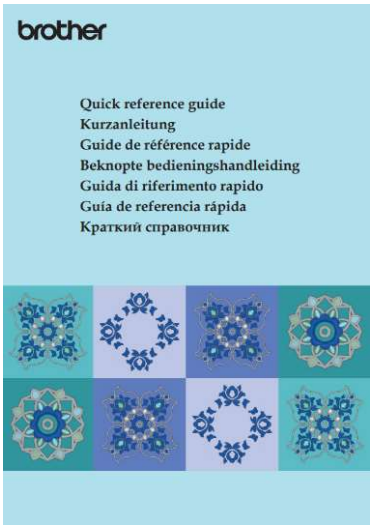

Licence **Creative Commons 1.0 universel (CC0 1.0)**

2- Regarder les vidéos directement sur la machine.

- Allumer la machine à l'aide de l'interrupteur situé à droite de la machine.

Sur l'écran tactile, appuyer sur la touche aide.

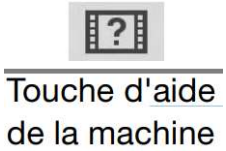

- Commencer par le guide de fonctionnement et explorer les différents menus et informations disponibles.

- Regarder les vidéos directement sur l'écran de la machine dans l'onglet « Vidéo »

3- Se familiariser avec les menus et les touches de commande.

- Naviguer dans les différents menus de la machine à broder et à coudre.

Licence **Creative Commons 1.0 universel (CC0 1.0)**

■ Écran d'accueil

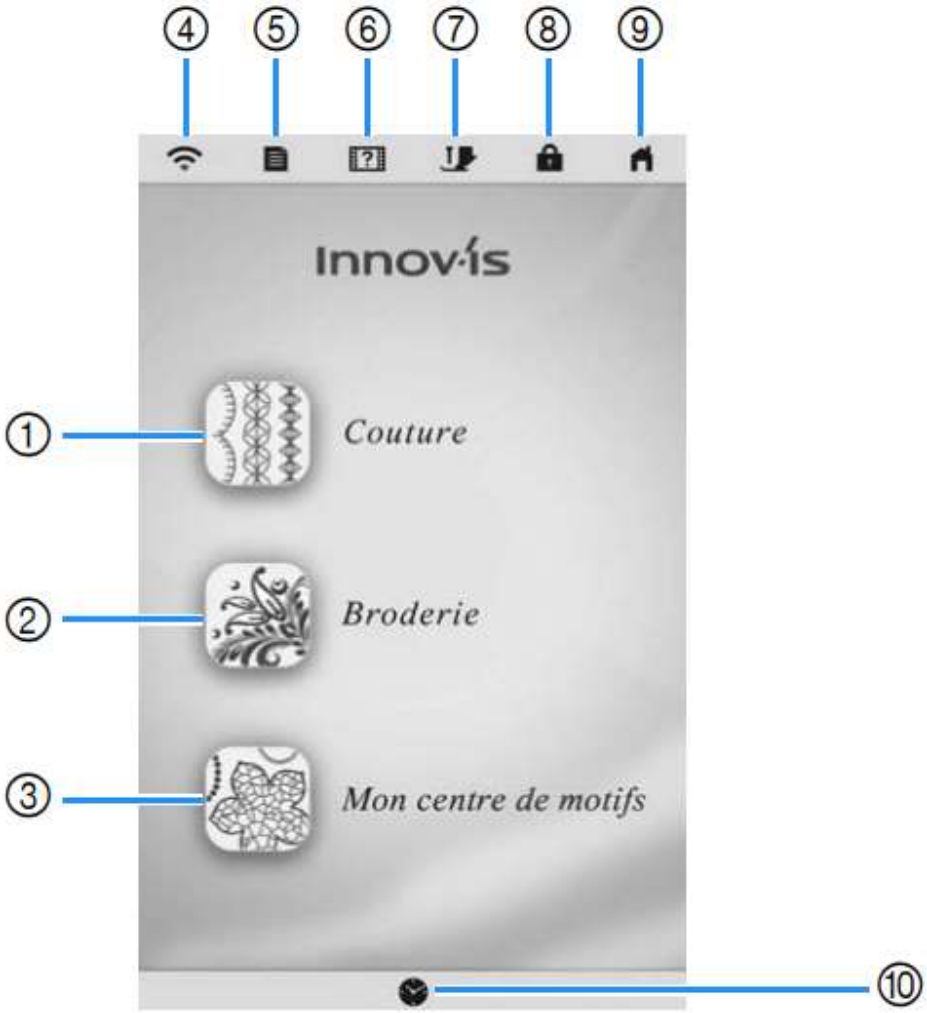

Licence **Creative Commons 1.0 universel (CC0 1.0)**

N°	Affichage Nom	Description	Page
①	Touche Couture	Sélectionnez un point utilitaire ou un motif de points de caractères/ décoratifs.	56
②	Touche Broderie	Sélectionnez un motif de broderie. Fixez l'unité de broderie.	108
③	Touche Mon Centre de Motifs (My Design Center)	Créez un motif de broderie original.	156
④	Touche Réseau local LAN sans fil	Indique l'intensité du signal de la machine. Appuyez sur cette touche pour spécifier les réglages sans fil.	29, 33
⑤	Touche de réglages de la machine	Changez la position d'arrêt de l'aiguille, réglez le motif ou l'écran, et modifiez tout autre réglage de la machine.	27
⑥	Touche d'aide de la machine	Consultez le mode d'emploi de la machine. Vous pouvez visionner les didacticiels vidéo et les fichiers vidéo MP4 que vous avez enregistrés sur votre support USB.	31
⑦	Touche de remplacement du pied-de-biche/de l'aiguille	Appuyez sur cette touche avant de changer l'aiguille, le pied-de-biche, etc. Cette touche verrouille toutes les touches et boutons pour empêcher le fonctionnement de la machine. Appuyez de nouveau sur cette touche pour déverrouiller les réglages.	40, 48, 50
⑧	Touche de verrouillage d'écran	Verrouillez l'écran. Lorsque l'écran est verrouillé, vous pouvez toujours coudre, mais vous ne pouvez pas modifier de fonctions à l'écran. Appuyez de nouveau sur cette touche pour déverrouiller l'écran.	—
⑨	Touche d'écran d'accueil	Retournez à l'écran d'accueil à tout moment et sélectionnez une autre catégorie ([Couture], [Broderie] ou [Mon Centre de Motifs (My Design Center)]).	—
⑩	Touche d'heure/de date	Réglez l'heure/la date.	22

Licence **Creative Commons 1.0 universel (CC0 1.0)**

- **Repérer les différentes touches/boutons directement sur la machine.**

Savoir leurs utilités et comment les utiliser sécuritairement.

■ Touches de commande

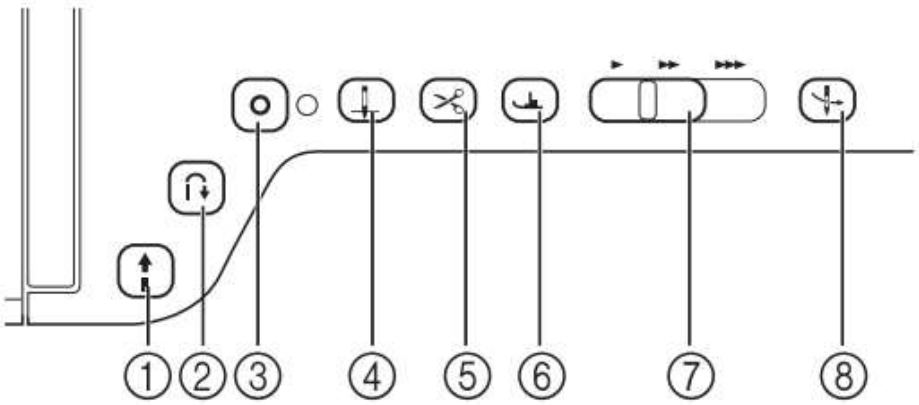

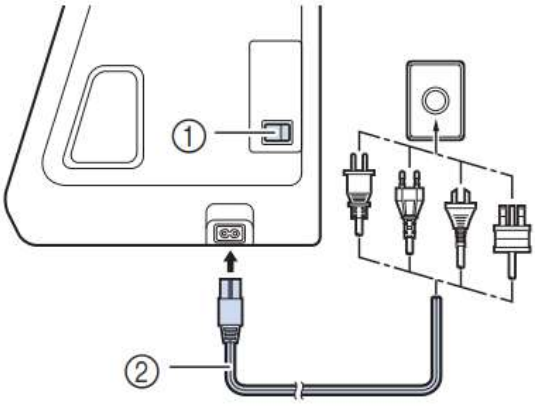

① Interrupteur d'alimentation principal
② Cordon d'alimentation

Licence **Creative Commons 1.0 universel (CC0 1.0)**

① **Touche « Marche/Arrêt »**
Appuyez sur la touche « Marche/Arrêt » pour mettre en marche ou arrêter la machine. La touche change de couleur en fonction du mode d'opération de la machine.

Vert :	La machine est prête ou est en cours de fonctionnement.
Rouge :	La machine n'est pas prête.

② **Touche Point inverse**
Appuyez sur la touche Point inverse pour coudre un point inverse ou de renfort selon le motif de points sélectionné. (page 59)

③ **Touche Point de renfort**
Appuyez sur la touche Point de renfort pour coudre une succession de points uniques et de maintien. (page 59)
Pour les points décoratifs/de caractères, appuyez sur cette touche pour terminer la couture par un point complet plutôt que par un demi-point.
Le voyant lumineux à côté de cette touche s'allume automatiquement lorsque vous cousez le point et s'éteint une fois la couture terminée.

④ **Touche Position de l'aiguille**
Appuyez sur la touche Position de l'aiguille pour relever ou abaisser la position de l'aiguille. Appuyez deux fois sur cette touche pour coudre un point.

⑤ **Touche Coupe-fil**
Lorsque vous avez terminé de coudre, appuyez sur la touche Coupe-fil pour couper automatiquement le fil qui dépasse.

⑥ **Touche Releveur du pied-de-biche**
Appuyez sur la touche Releveur du pied-de-biche pour abaisser le pied-de-biche et exercer une pression sur le tissu. Appuyez de nouveau sur cette touche pour relever le pied-de-biche.

⑦ **Variateur de vitesse de couture**
Utilisez le variateur de vitesse de couture pour régler la vitesse de la couture. Faites glisser le curseur vers la gauche pour coudre à vitesse réduite. Faites-le glisser vers la droite pour coudre à vitesse élevée.

⑧ **Touche d'enfilage automatique**
Utilisez la Touche d'enfilage automatique pour enfiler automatiquement l'aiguille.

Licence **Creative Commons 1.0 universel (CC0 1.0)**

4- Recevoir un complément d'information avant de débuter un projet.

La machine à coudre et à broder comporte plusieurs pièces interchangeables selon le projet ou le travail à effectuer.

Plusieurs de ses pièces sont fragiles et couteuses alors il est nécessaire de savoir quand et comment les utiliser avant de débuter sur une machine aussi complexe.

Toujours se référer à la personne responsable présente au FabLab Matane afin d'avoir bien compris les directives.

Prendre le temps d'expliquer son projet afin de s'assurer qu'il est réalisable.

Licence **Creative Commons 1.0 universel (CC0 1.0)**

Bobiner une canette

Page 36 à 39 du manuel d'instruction.

Utiliser l'un des 3 portes-bobines situé sur le dessus de la machine.

Remarque : Il est possible de bobiner une canette tout en cousant en utilisant les portes-bobines supplémentaires 1 et 2.

Porte-bobine principal

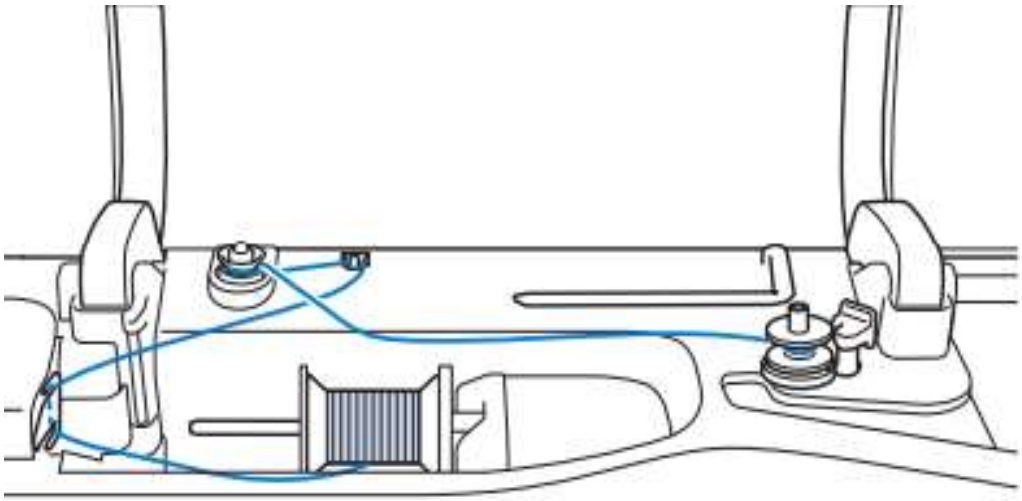

Licence **Creative Commons 1.0 universel (CC0 1.0)**

Porte-bobine supplémentaire 1

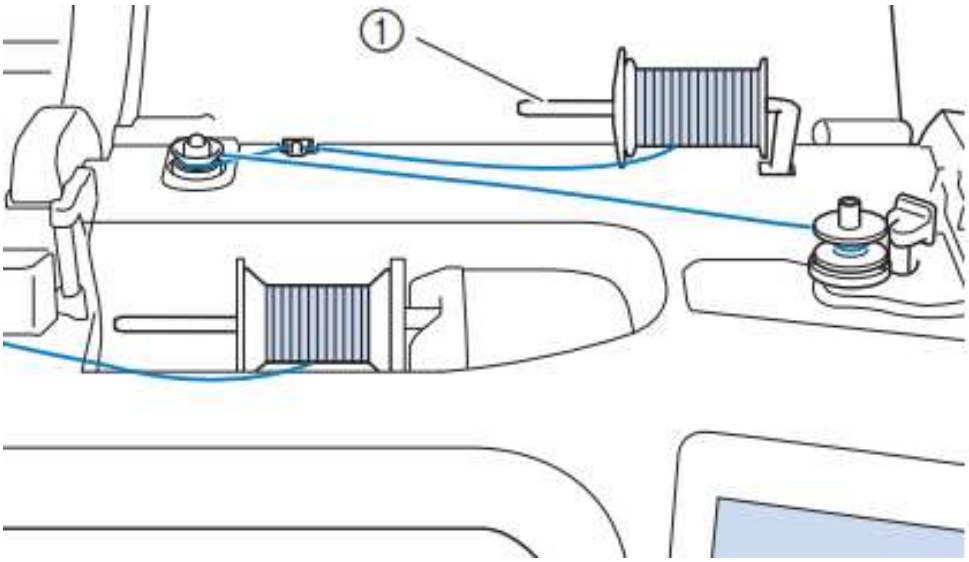

Porte-bobine supplémentaire 2

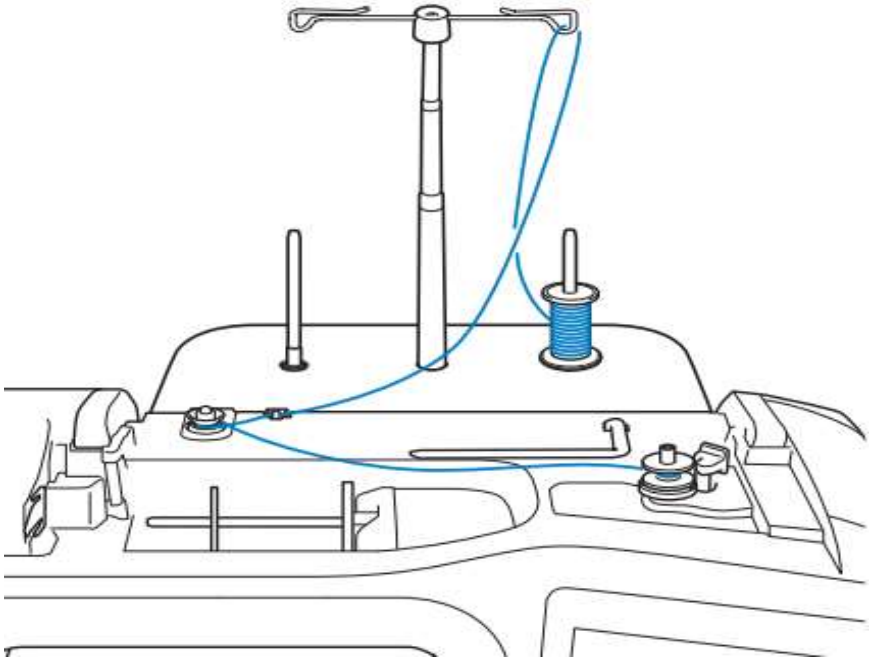

Licence **Creative Commons 1.0 universel (CC0 1.0)**

- Aligner la rainure de la canette vide sur le bobineur de canette situé sur le dessus droite de la machine.

Remarque : Il faut exercer une certaine pression sur la canette pour qu'elle soit bien installée.

Canette et bobineur de canette

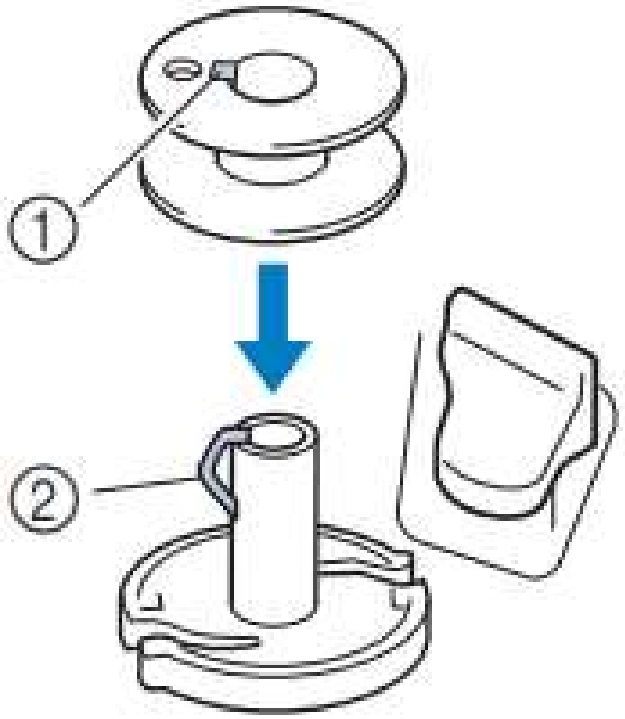

Licence **Creative Commons 1.0 universel (CC0 1.0)**

- Passer le fil à bobiner autour des guide-fils en suivant les étapes 1 à 4.

Remarque : Les étapes 1 à 4 sont imprimées directement sur la machine à broder et à coudre.

- Enrouler le fil autour de la canette de 5 à 6 tours dans le sens des aiguilles d'une montre.
- Faire glisser le fil dans la fente à la base du bobineur de canette et tirer légèrement afin de couper le fil.

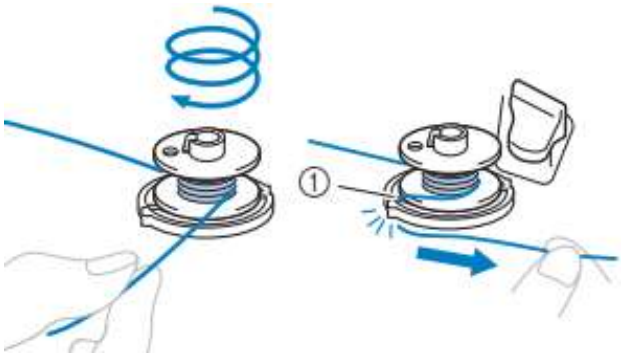

Licence **Creative Commons 1.0 universel (CC0 1.0)**

- Pousser la commande de bobinage de canette vers la gauche. On devrait entendre un déclic.

La fenêtre de bobinage de la canette devrait s'afficher à l'écran.

- Appuyer sur démarrer.

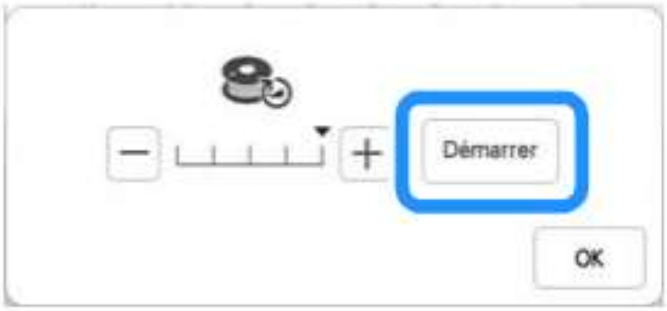

Le bobinage arrêtera automatiquement quand la canette sera pleine.

- Couper le fil à l'aide de ciseaux.
- Enlever la canette du bobineur de canette.

Licence **Creative Commons 1.0 universel (CC0 1.0)**

Installation de la canette

Page 40 et 41 du manuel d'instruction.

- Appuyer sur la touche sur l'écran à cristaux liquides.

Cela verrouille toutes les touches et les fonctions de la machine afin de pouvoir travailler sécuritairement.

- Ouvrir le compartiment à canette en faisant glisser le bouton d'ouverture du capot.

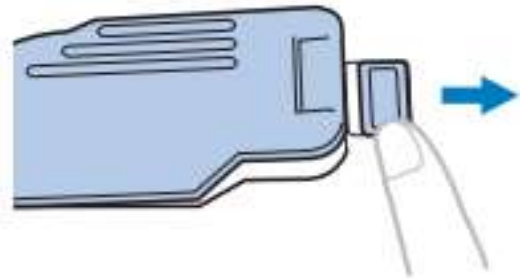

- Insérer une canette dans le compartiment de sorte que le fil se déroule vers la gauche.

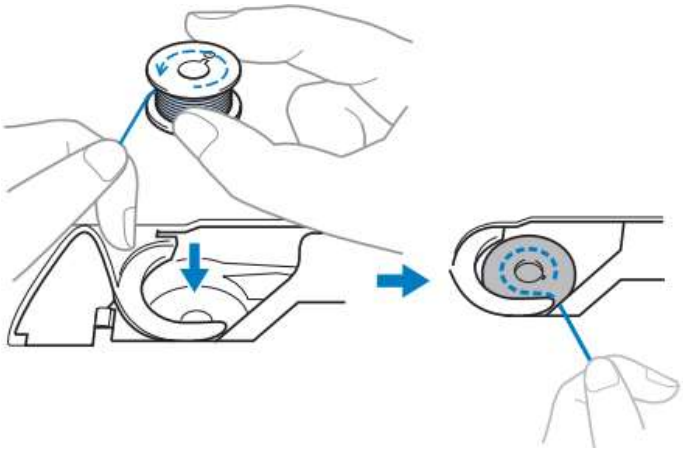

Licence **Creative Commons 1.0 universel (CC0 1.0)**

- Maintenir une légère pression sur la canette à l'aide d'un doigt de la main droite.

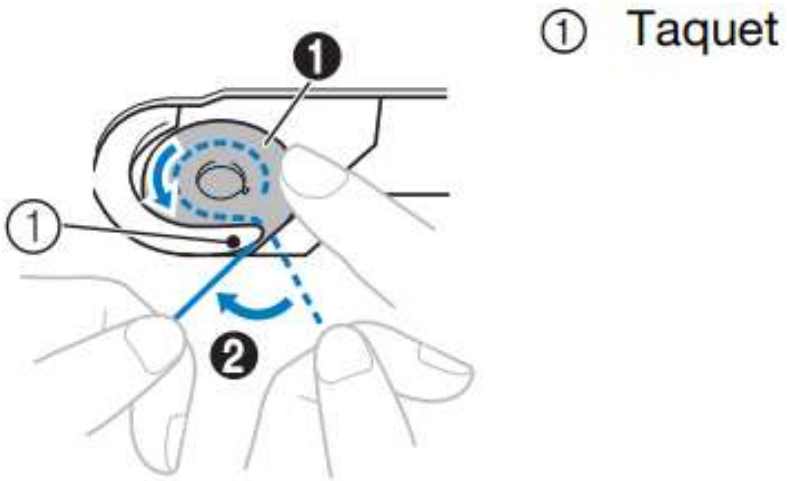

- Passer le fil en suivant les flèches directement sur la machine.
  1- En dessous du taquet comme illustré ci-haut.
  2- Par la fente du capot de la plaque à aiguille.

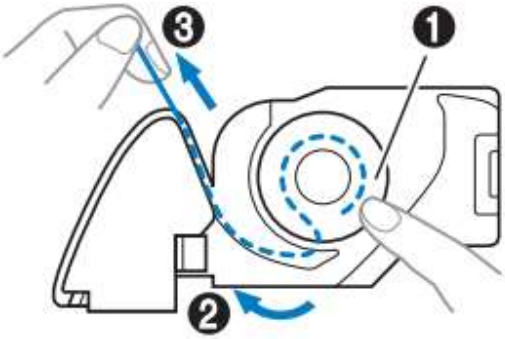

  3- Puis du haut en bas de la fente jusqu'au coupe-fil. Tirer légèrement pour couper le fil.

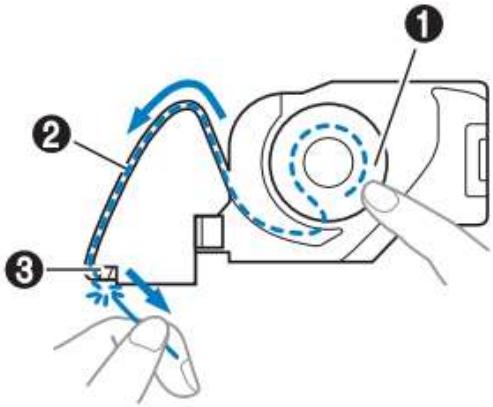

Licence **Creative Commons 1.0 universel (CC0 1.0)**

- Replacer le capot du compartiment à canette.

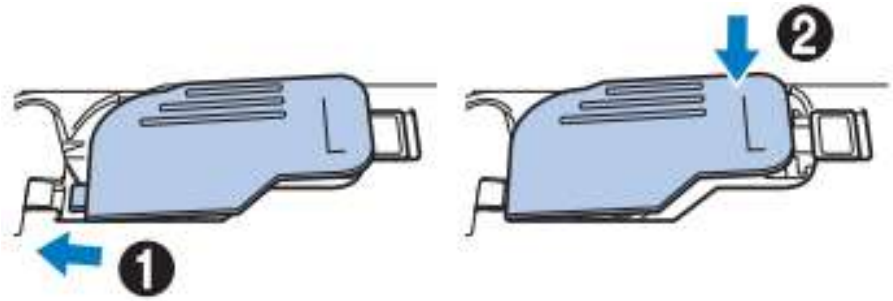

Enfilage du fil supérieur

Page 42 à 44 du manuel d'instruction.

- Installer correctement la bobine de fil sur le porte-bobine.

Remarque : *Les étapes 1 à 7 d'enfilage du fil sont imprimées directement sur la machine à broder et à coudre pour plus de facilité.*

- Faire passer le fil dans la rainure de la plaque du guide-fil. **(Étape #1)**

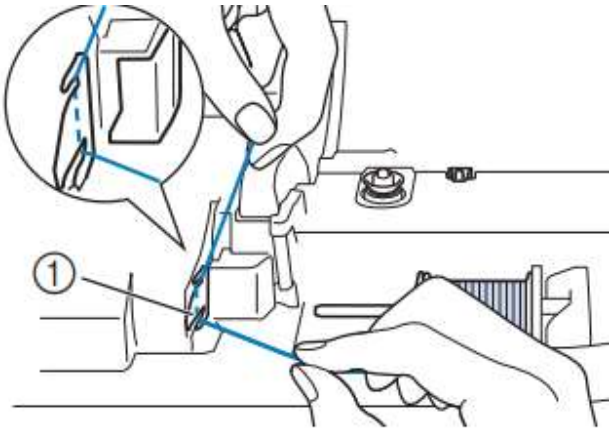

① Plaque du guide-fil

Licence **Creative Commons 1.0 universel (CC0 1.0)**

- Faire passer le fil dans le guide-fil dans le sens indiqué. **(Étape #2)**

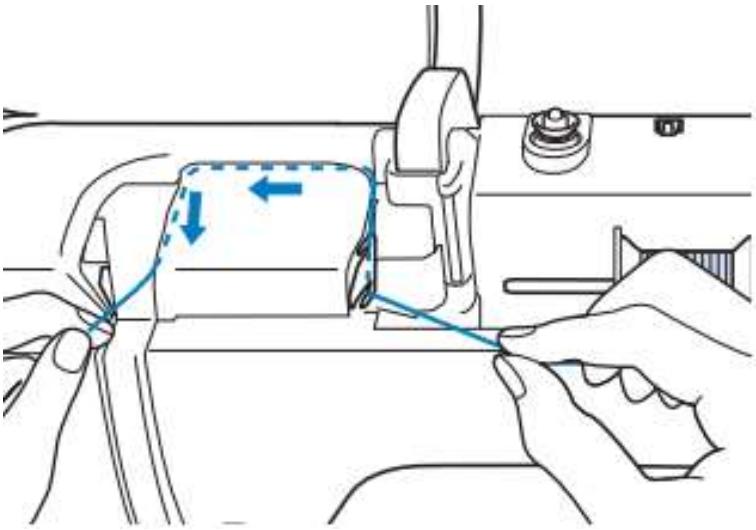

- Diriger le fil vers le bas **(Étape #3)**, vers le haut **(Étape #4)**, puis vers le bas **(Étape #5)** par les rainures marquées avec les numéros d'étapes.

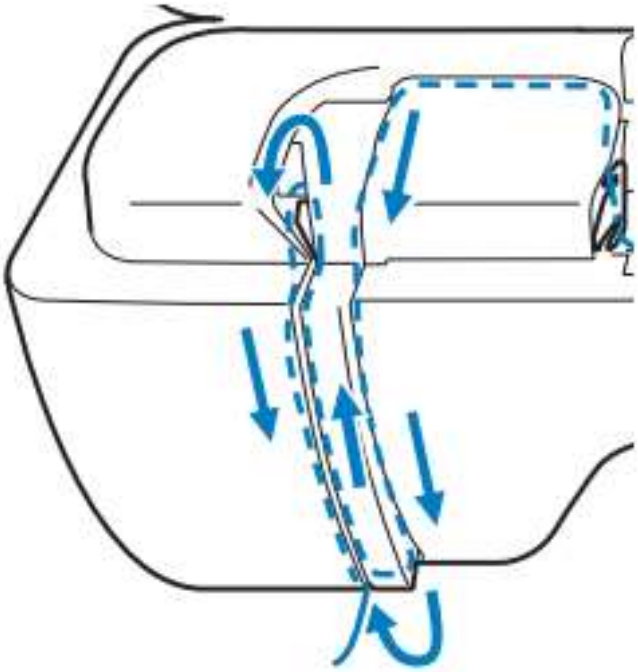

Licence **Creative Commons 1.0 universel (CC0 1.0)**

- S’assurer que le fil prend bien dans le levier de remontée situé dans la rainure supérieure.

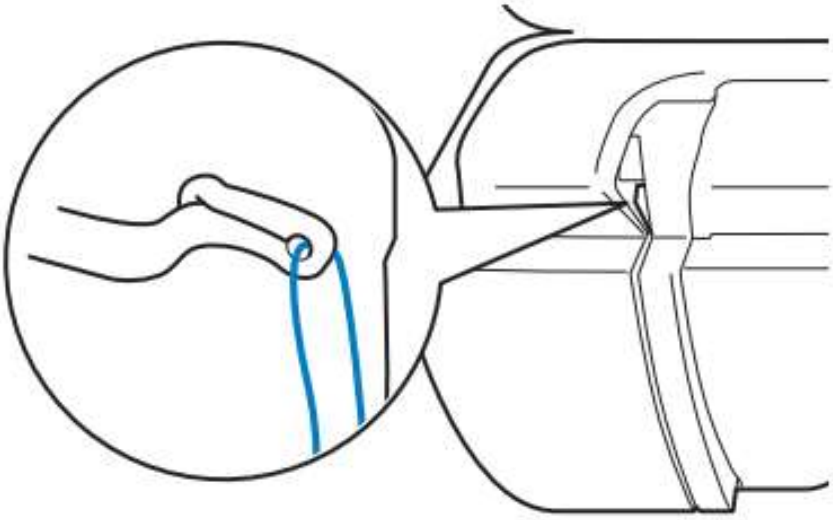

- Passer le fil par le guide-fil de la barre de l’aiguille. **(Étape #6)**

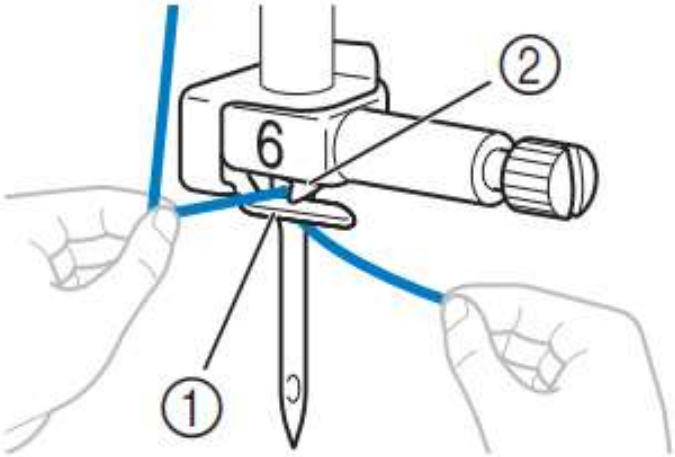

Licence **Creative Commons 1.0 universel (CC0 1.0)**

- Passer le fil dans l'encoche du guide-fil. Enfiler ensuite le fil dans la fente du disque du guide-fil d'avant vers l'arrière. **(Étape #7)**

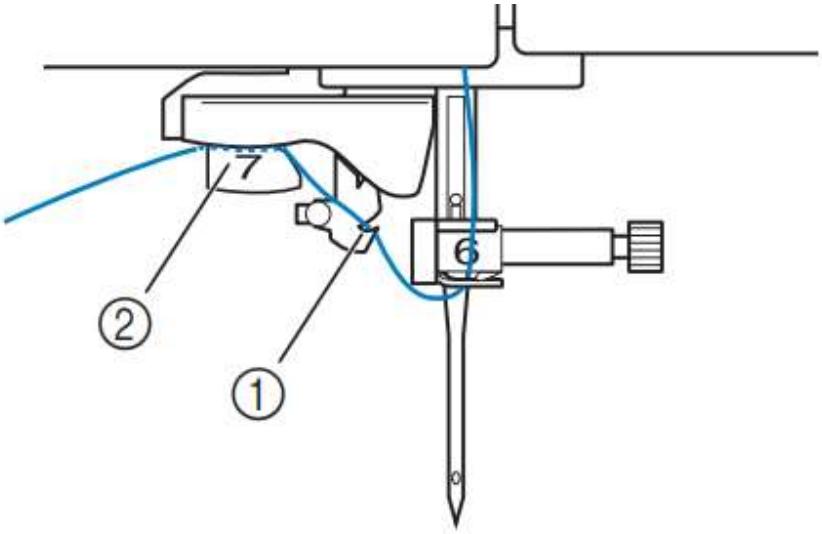

- Couper le fil à l'aide du coupe-fil situé à gauche de la machine.

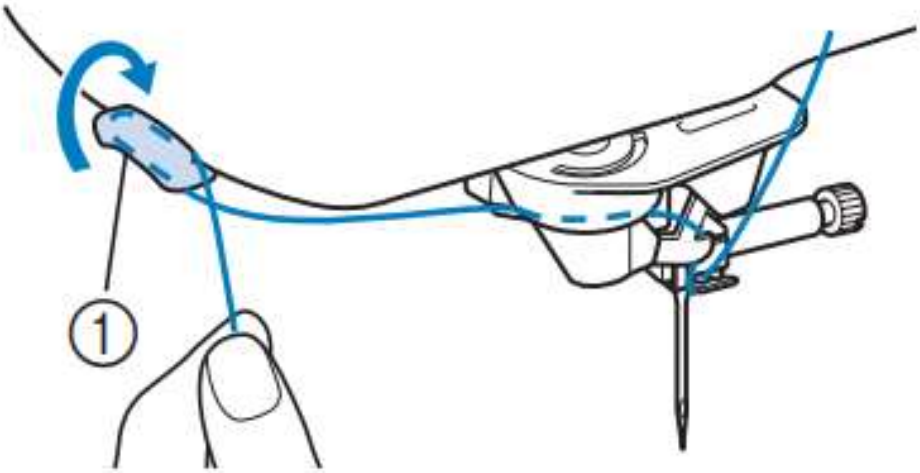

Licence **Creative Commons 1.0 universel (CC0 1.0)**

Enfilage du fil sur l'aiguille

- Appuyer sur la touche (Enfilage automatique) pour que l'aiguille soit automatiquement enfilée.

Remarque : *Il est aussi possible d'enfiler le fil à la main. Page 43 et 44 du guide d'utilisation.*

Références utiles :

Changement d'aiguille	p.48
Changement de pied de biche	p.50
Broderie de base	p.106
Préparation de pièce de tissus	p.127
Installation du cadre	p.128
Fixation du cadre de broderie	p.130
Mon centre de motif	p.156

Licence **Creative Commons 1.0 universel (CC0 1.0)**